Ersatz für	Ersetzt durch	Änd.-Mitt. NR	Änd.-Index	Feld	Änderung	Datum	geändert	gepr.

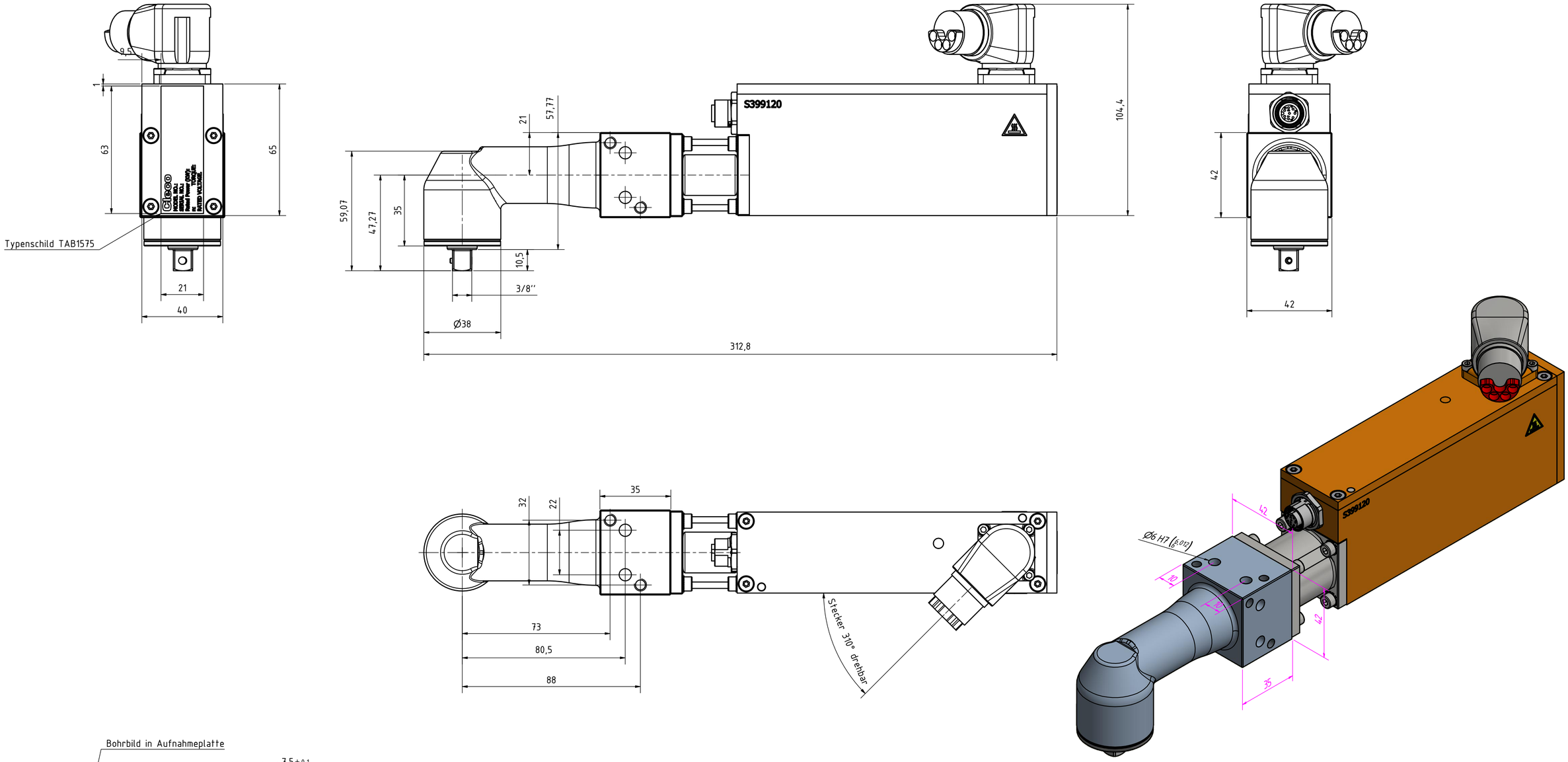

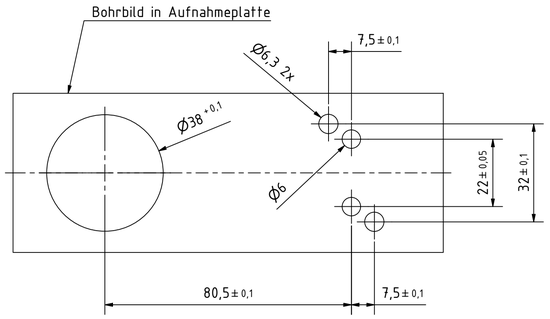

Typ:	50MAD61P3
Ident.Nr.:	50MAD61P3
Drehmoment max:	61
Drehmoment min.:	16
Drehzahl:	800
Vierkant:	3/8"

Zeichnungsstatus
Fertigs.-prüfung 26.07.2021

gestempelt / geätzt / gelasert mit Zeichnungsnummer und Kontrolldatum

Für diese Zeichnung behalten wir uns das Urheberrecht gemäß DIN 34 Absatz 2,1 vor. Bei Nichtbestellung ist die Zeichnung zurückzugebeb

Gewicht in Kg
Zulässige Abweichungen ohne Toleranzangaben nach DIN 7168mSR
Maß- Prüfung nach AA_QW_054

Oberflächenschutz brüniert/geölt chromatiert bichromatiert — Farbe — RAL-Nr.
Alle Kanten gerundet /gefast — außen / innen — max. / max.

Diese Maße oder Angaben werden bei Abnahme 100% geprüft

Oberfl. Rauheit nach WN 002 — unbearb. — RZ ≤ 63 — RZ ≤ 25 — RZ ≤ 10 — RZ ≤ 4 — n.Zeichng.

Cleco Production Tools

Apex Tool Group GmbH
Industriestraße 1
D-73463 Westhausen, Germany

Werkstoff

Benennung
Minispindel
50MAD61P3E

Rohling-Nr.

gez.	12.02.2021	LENZS	
gepr.	26.07.2021	K62AK	
N.gepr.			

Maßstab 1:1

Zeichnungsnummer 50MAD61P3E

Code

SAP Version 00

Typ eingebaut — Gruppe — Nennmaß — Abmaße

Blatt 001 v. 001 Blatt