Cleco

Especificaciones del producto

SISTEMAS DE MONTAJE DE DISEÑO ALTAMENTE PRODUCTIVO.

El sistema ofrece una confiabilidad y durabilidad inigualables para su línea de montaje

2BD110T1S-A

TRANSMISIÓN RECTA, TRANSDUCTOR ÚNICO

MODELO: BD
TAMAÑO :2
11 - 110 Nm TORQUE

CARACTERÍSTICAS

Montaje del husillo

- Accesorios de transmisión: gama completa de configuraciones modulares
- Motores: nuevos, de alta precisión
- Transductor: nuevo, digital. Disponibles con unidades únicas o dobles
- Clase de protección: IP54

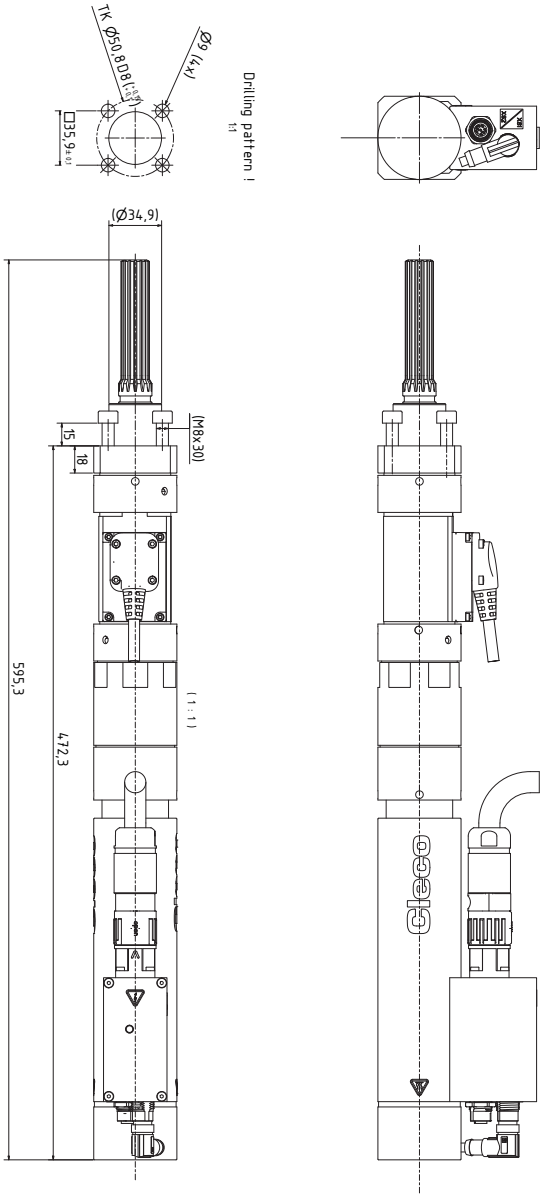

ESPECIFICACIONES

TIPO
2BD-2B110A-2K1D-2ZB

RANGO DEL TORQUE (Nm)
Min / Max: 11 - 110

RALENTÍ rpm
890

PUNTO FLOTANTE (mm)
50

ADAPTADOR FLOTANTE
910609

ADAPTADOR FLOTANTE CON BRIDA
S308435

PESO & DIMENSIONES

PESO	6.5 kg / 14.33 lb
LONGITUD	481 mm / 18.94 in
Side to Center	56 mm / 2.20 in
Country of Origin:	Germany

CE UK CA

Apex Tool Group, LLC
www.ClecoTools.com / www.ClecoTools.de

Cleco

Especificaciones del producto

SISTEMAS DE MONTAJE DE DISEÑO ALTAMENTE PRODUCTIVO.

El sistema ofrece una confiabilidad y durabilidad inigualables para su línea de montaje

2BD110T2S-A

TRANSMISIÓN RECTA, TRANSDUCTOR DOBLE

MODELO: BD
TAMAÑO :2
11 - 110 Nm TORQUE

CARACTERÍSTICAS

Montaje del husillo

- Accesorios de transmisión: gama completa de configuraciones modulares
- Motores: nuevos, de alta precisión
- Transductor: nuevo, digital. Disponibles con unidades únicas o dobles
- Clase de protección: IP54

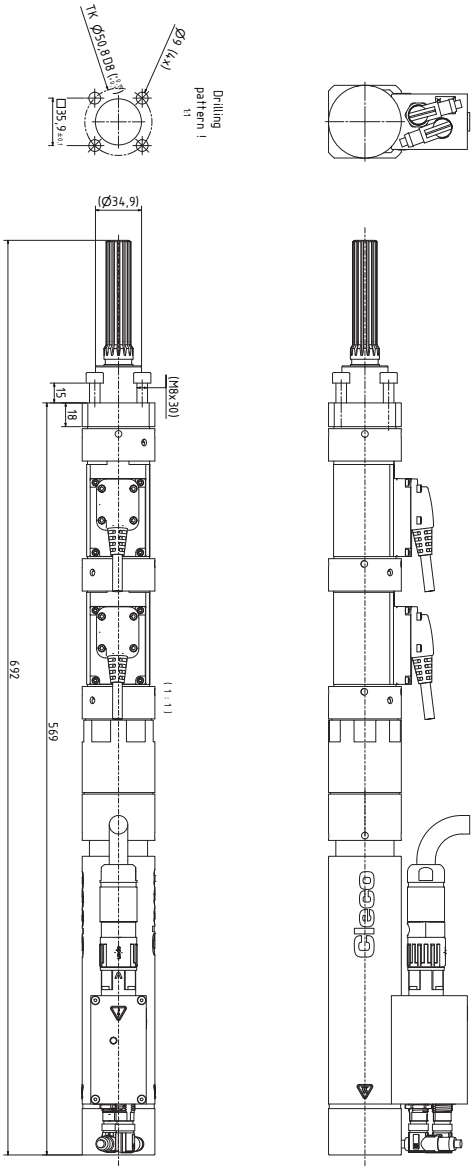

ESPECIFICACIONES

TIPO
2BD-2B110A-2/2K1D-2ZB

RANGO DEL TORQUE (Nm)
Min / Max: 11 - 110

RALENTÍ rpm
890

PUNTO FLOTANTE (mm)
50

ADAPTADOR FLOTANTE
910609

ADAPTADOR FLOTANTE CON BRIDA
S308435

PESO & DIMENSIONES

PESO	7.6 kg / 16.76 lb
LONGITUD	578 mm / 22.76 in
Side to Center	56 mm / 2.20 in
Country of Origin:	Germany

CE UK CA

Apex Tool Group, LLC
www.ClecoTools.com / www.ClecoTools.de

Cleco

Especificaciones del producto

2BD110T1O-A

TRANSMISIÓN CON OFFSET, TRANSDUCTOR ÚNICO

MODELO: BD
TAMAÑO :2
11 - 110 Nm TORQUE

SISTEMAS DE MONTAJE DE DISEÑO ALTAMENTE PRODUCTIVO.

El sistema ofrece una confiabilidad y durabilidad inigualables para su línea de montaje

CARACTERÍSTICAS

Montaje del husillo

- Accesorios de transmisión: gama completa de configuraciones modulares
- Motores: nuevos, de alta precisión
- Transductor: nuevo, digital. Disponibles con unidades únicas o dobles
- Clase de protección: IP54

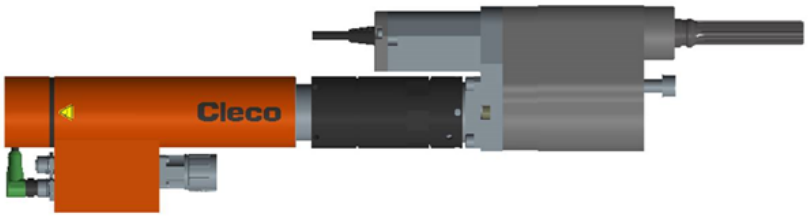

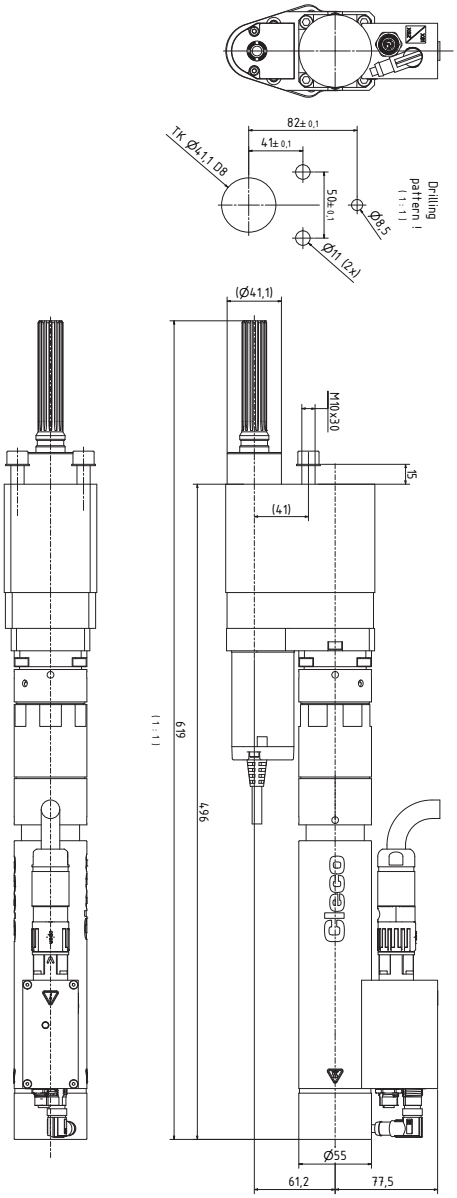

ESPECIFICACIONES

TIPO
2BD-2B110A-2VK1D

RANGO DEL TORQUE (Nm)
Min / Max: 11 - 110

RALENTÍ rpm
830

PUNTO FLOTANTE (mm)
50

ADAPTADOR FLOTANTE
910609

ADAPTADOR FLOTANTE CON BRIDA
S308438

PESO & DIMENSIONES

PESO	8.1 kg / 17.86 lb
LONGITUD	504 mm / 19.84 in
Side to Center	44 mm / 1.73 in
Country of Origin:	Germany

CE UKCA

Apex Tool Group, LLC
www.ClecoTools.com / www.ClecoTools.de

Cleco

Especificaciones del producto

2BD110T2O-A

TRANSMISIÓN CON OFFSET, TRANSDUCTOR DOBLE

MODELO: BD
TAMAÑO :2
11 - 110 Nm TORQUE

SISTEMAS DE MONTAJE DE DISEÑO ALTAMENTE PRODUCTIVO.

El sistema ofrece una confiabilidad y durabilidad inigualables para su línea de montaje

CARACTERÍSTICAS

Montaje del husillo

- Accesorios de transmisión: gama completa de configuraciones modulares
- Motores: nuevos, de alta precisión
- Transductor: nuevo, digital. Disponibles con unidades únicas o dobles
- Clase de protección: IP54

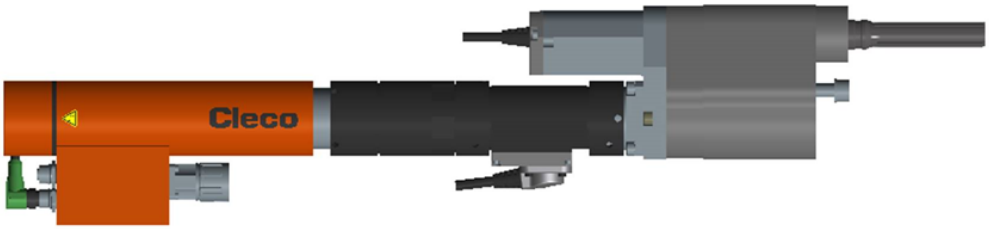

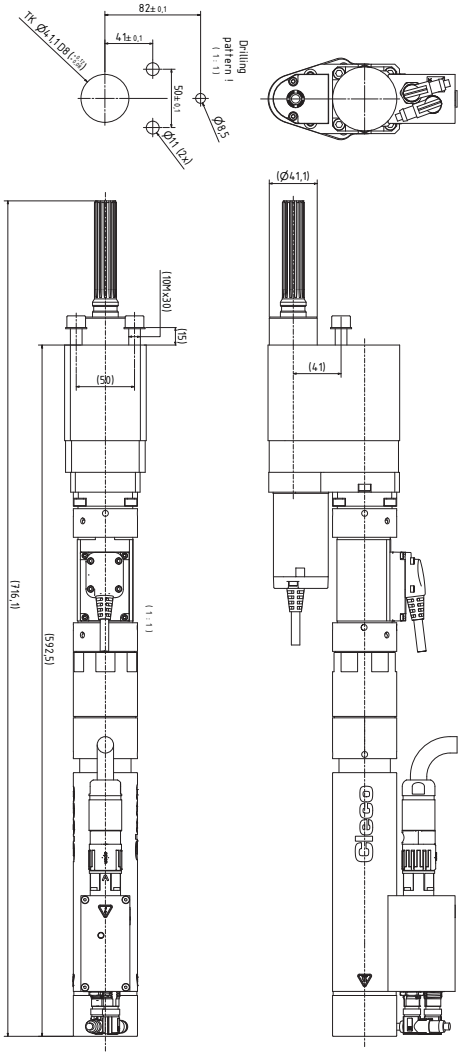

ESPECIFICACIONES

TIPO
2BD-2B110A-2K1D-2VK1D

RANGO DEL TORQUE (Nm)
Min / Max: 11 - 110

RALENTÍ rpm
830

PUNTO FLOTANTE (mm)
50

ADAPTADOR FLOTANTE
910609

ADAPTADOR FLOTANTE CON BRIDA
S308438

PESO & DIMENSIONES

PESO	9.2 kg / 20.29 lb
LONGITUD	601 mm / 23.66 in
Side to Center	44 mm / 1.73 in
Country of Origin:	Germany

CE UKCA

Apex Tool Group, LLC
www.ClecoTools.com / www.ClecoTools.de

Cleco

Especificaciones del producto

2BD110T1A-A

TRANSMISIÓN ANGULAR, TRANSDUCTOR ÚNICO

MODELO: BD
TAMAÑO :2
11 - 110 Nm TORQUE

SISTEMAS DE MONTAJE DE DISEÑO ALTAMENTE PRODUCTIVO.

El sistema ofrece una confiabilidad y durabilidad inigualables para su línea de montaje

CARACTERÍSTICAS

Montaje del husillo

- Accesorios de transmisión: gama completa de configuraciones modulares
- Motores: nuevos, de alta precisión
- Transductor: nuevo, digital. Disponibles con unidades únicas o dobles
- Clase de protección: IP54

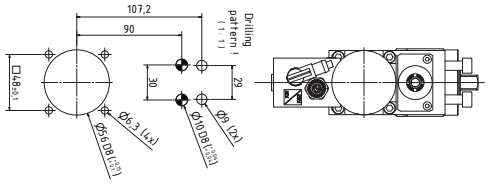

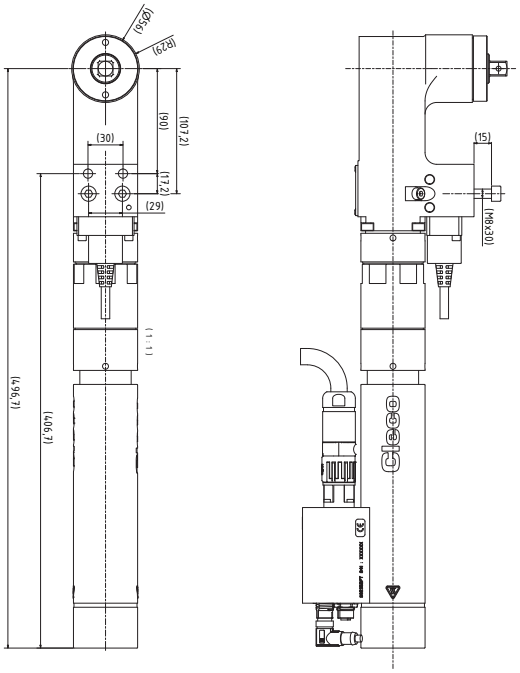

ESPECIFICACIONES

TIPO
2BD-2B110A-2WK1D

RANGO DEL TORQUE (Nm)
Min / Max: 11 - 110

RALENTÍ rpm
837

PUNTO FLOTANTE (mm)
25

ADAPTADOR FLOTANTE
--

ADAPTADOR FLOTANTE CON BRIDA
929053

PESO & DIMENSIONES

PESO	7.6 kg / 16.76 lb
LONGITUD	505 mm / 19.88 in
Side to Center	59 mm / 2.32 in
Country of Origin:	Germany

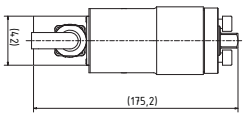

CE UKCA

Apex Tool Group, LLC
www.ClecoTools.com / www.ClecoTools.de

Cleco

Especificaciones del producto

SISTEMAS DE MONTAJE DE DISEÑO ALTAMENTE PRODUCTIVO.

El sistema ofrece una confiabilidad y durabilidad inigualables para su línea de montaje

2BD110T2A-A

TRANSMISIÓN ANGULAR, TRANSDUCTOR DOBLE

MODELO: BD
TAMAÑO :2
11 - 110 Nm TORQUE

CARACTERÍSTICAS

Montaje del husillo

- Accesorios de transmisión: gama completa de configuraciones modulares
- Motores: nuevos, de alta precisión
- Transductor: nuevo, digital. Disponibles con unidades únicas o dobles
- Clase de protección: IP54

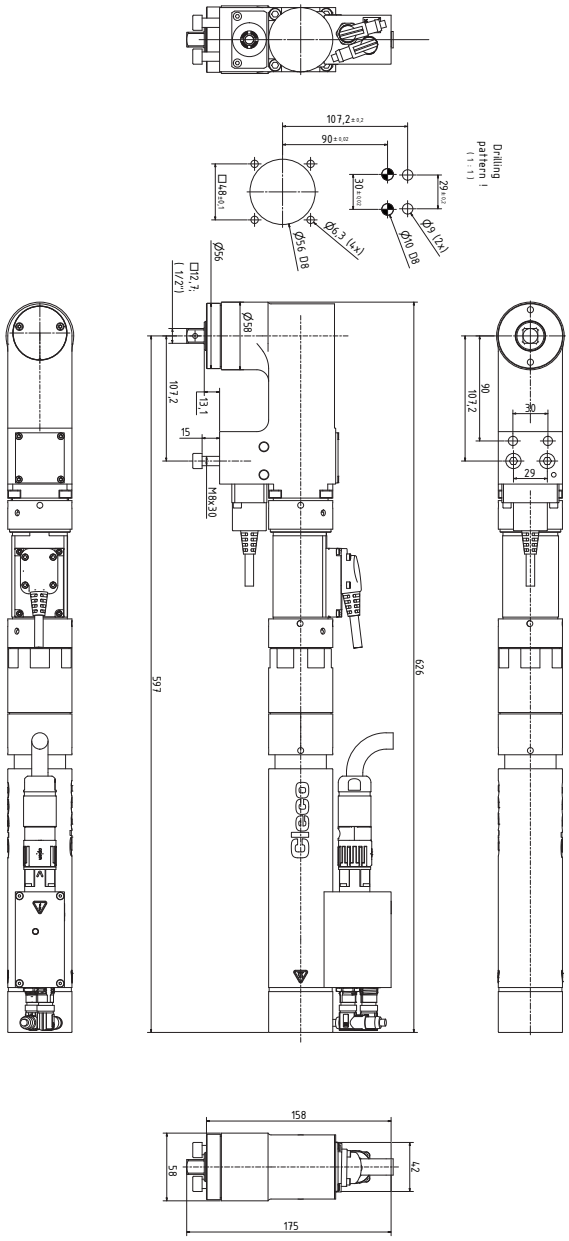

ESPECIFICACIONES

TIPO
2BD-2B110A-2K1D-2WK1D

RANGO DEL TORQUE (Nm)
Min / Max: 11 - 110

RALENTÍ rpm
837

PUNTO FLOTANTE (mm)
25

ADAPTADOR FLOTANTE
--

ADAPTADOR FLOTANTE CON BRIDA
929053

PESO & DIMENSIONES

PESO	8.7 kg / 19.18 lb
LONGITUD	602 mm / 23.70 in
Side to Center	59 mm / 2.32 in
Country of Origin:	Germany

CE UKCA

Apex Tool Group, LLC
www.ClecoTools.com / www.ClecoTools.de

Cleco

Especificaciones del producto

2BDU110T1S-A

TRANSMISIÓN RECTA, ENGRANAJES REVERSIBLES, TRANSDUCTOR ÚNICO

MODELO: BD
TAMAÑO :2
11 - 110 Nm TORQUE

SISTEMAS DE MONTAJE DE DISEÑO ALTAMENTE PRODUCTIVO.

El sistema ofrece una confiabilidad y durabilidad inigualables para su línea de montaje

CARACTERÍSTICAS

Montaje del husillo

- Accesorios de transmisión: gama completa de configuraciones modulares
- Motores: nuevos, de alta precisión
- Transductor: nuevo, digital. Disponibles con unidades únicas o dobles
- Clase de protección: IP54

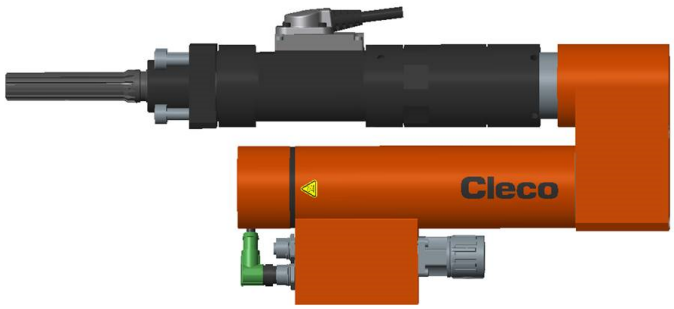

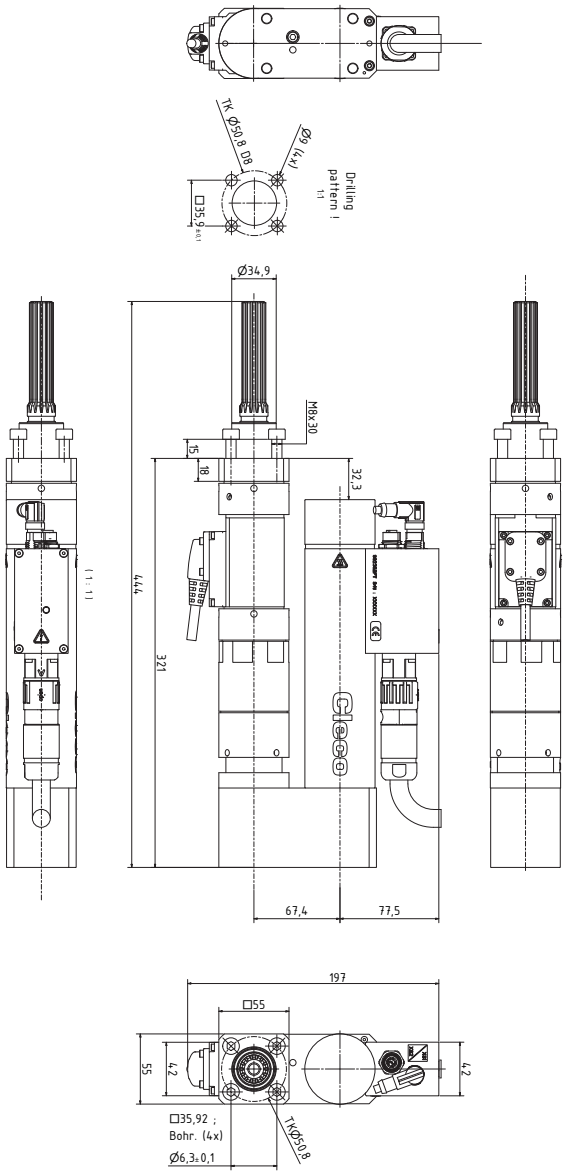

ESPECIFICACIONES

TIPO
2BDU-2B110A-2K1D-2ZB

RANGO DEL TORQUE (Nm)
Min / Max: 11 - 110

RALENTÍ rpm
890

PUNTO FLOTANTE (mm)
50

ADAPTADOR FLOTANTE
910609

ADAPTADOR FLOTANTE CON BRIDA
S308435

PESO & DIMENSIONES

PESO	7.5 kg / 16.54 lb
LONGITUD	310 mm / 12.20 in
Side to Center	56 mm / 2.20 in
Country of Origin:	Germany

CE UK CA

Apex Tool Group, LLC
www.ClecoTools.com / www.ClecoTools.de

Cleco

Especificaciones del producto

2BDU110T2S-A

TRANSMISIÓN RECTA, ENGRANAJES REVERSIBLES, TRANSDUCTOR DOBLE

MODELO: BD
TAMAÑO :2
11 - 110 Nm TORQUE

SISTEMAS DE MONTAJE DE DISEÑO ALTAMENTE PRODUCTIVO.

El sistema ofrece una confiabilidad y durabilidad inigualables para su línea de montaje

CARACTERÍSTICAS

Montaje del husillo

- Accesorios de transmisión: gama completa de configuraciones modulares
- Motores: nuevos, de alta precisión
- Transductor: nuevo, digital. Disponibles con unidades únicas o dobles
- Clase de protección: IP54

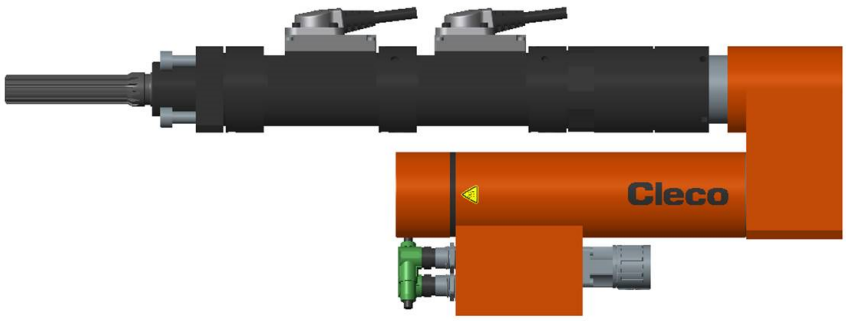

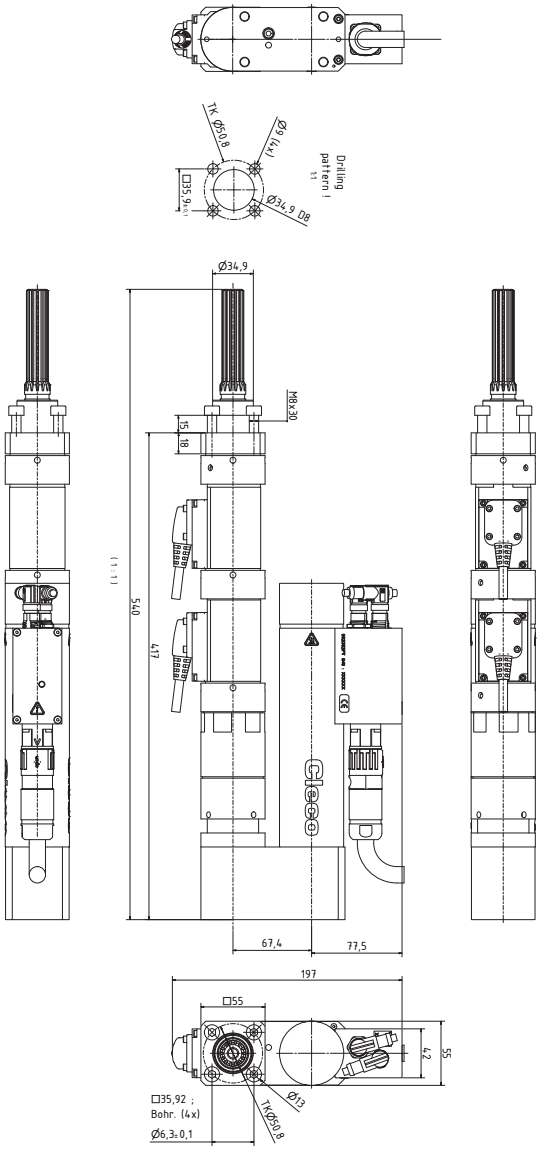

ESPECIFICACIONES

TIPO
2BDU-2B110A-2/2K1D-2ZB

RANGO DEL TORQUE (Nm)
Min / Max: 11 - 110

RALENTÍ rpm
890

PUNTO FLOTANTE (mm)
50

ADAPTADOR FLOTANTE
910609

ADAPTADOR FLOTANTE CON BRIDA
S308435

PESO & DIMENSIONES

PESO	8.6 kg / 18.96 lb
LONGITUD	407 mm / 16.02 in
Side to Center	56 mm / 2.20 in
Country of Origin:	Germany

CE UK CA

Apex Tool Group, LLC
www.ClecoTools.com / www.ClecoTools.de

Cleco

Especificaciones del producto

2BDU110T1O-A

TRANSMISIÓN CON OFFSET, EGRANAJES REVERSIBLES, TRANSDUCTOR ÚNICO

MODELO: BD
TAMAÑO :2
11 - 110 Nm TORQUE

SISTEMAS DE MONTAJE DE DISEÑO ALTAMENTE PRODUCTIVO.

El sistema ofrece una confiabilidad y durabilidad inigualables para su línea de montaje

CARACTERÍSTICAS

Montaje del husillo

- Accesorios de transmisión: gama completa de configuraciones modulares
- Motores: nuevos, de alta precisión
- Transductor: nuevo, digital. Disponibles con unidades únicas o dobles
- Clase de protección: IP54

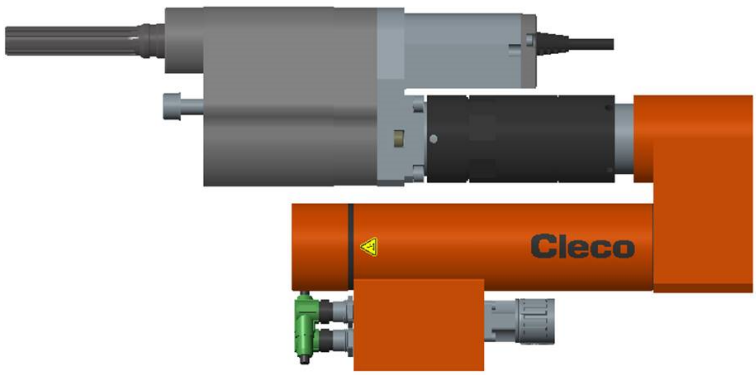

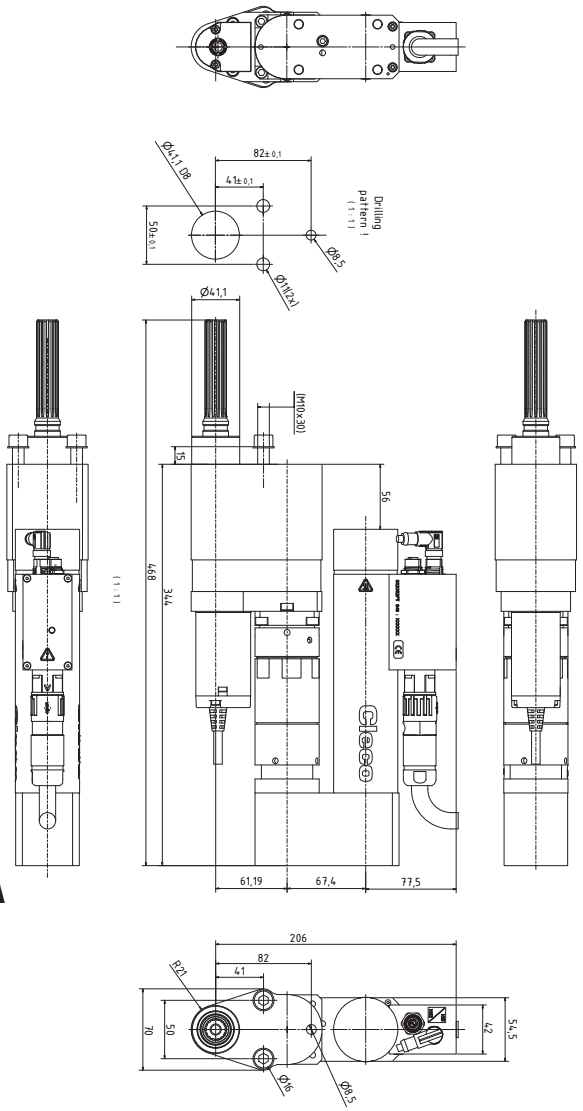

ESPECIFICACIONES

TIPO
2BDU-2B110A-2VK1D

RANGO DEL TORQUE (Nm)
Min / Max: 11 - 110

RALENTÍ rpm
830

PUNTO FLOTANTE (mm)
50

ADAPTADOR FLOTANTE
910609

ADAPTADOR FLOTANTE CON BRIDA
S308438

PESO & DIMENSIONES

PESO	9.1 kg / 20.07 lb
LONGITUD	333 mm / 13.11 in
Side to Center	44 mm / 1.73 in
Country of Origin:	Germany

CE UK CA

Apex Tool Group, LLC
www.ClecoTools.com / www.ClecoTools.de

Cleco

Especificaciones del producto

2BDU110T2O-A

TRANSMISIÓN CON OFFSET, ENGRANAJES REVERSIBLES, TRANSDUCTOR DOBLE

MODELO: BD
TAMAÑO :2
11 - 110 Nm TORQUE

SISTEMAS DE MONTAJE DE DISEÑO ALTAMENTE PRODUCTIVO.

El sistema ofrece una confiabilidad y durabilidad inigualables para su línea de montaje

CARACTERÍSTICAS

Montaje del husillo

- Accesorios de transmisión: gama completa de configuraciones modulares
- Motores: nuevos, de alta precisión
- Transductor: nuevo, digital. Disponibles con unidades únicas o dobles
- Clase de protección: IP54

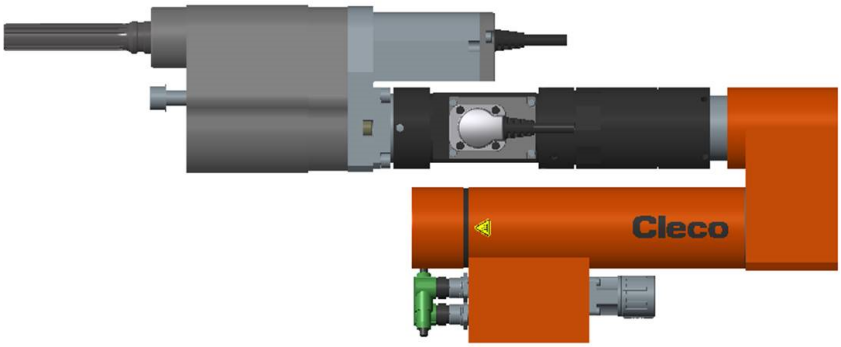

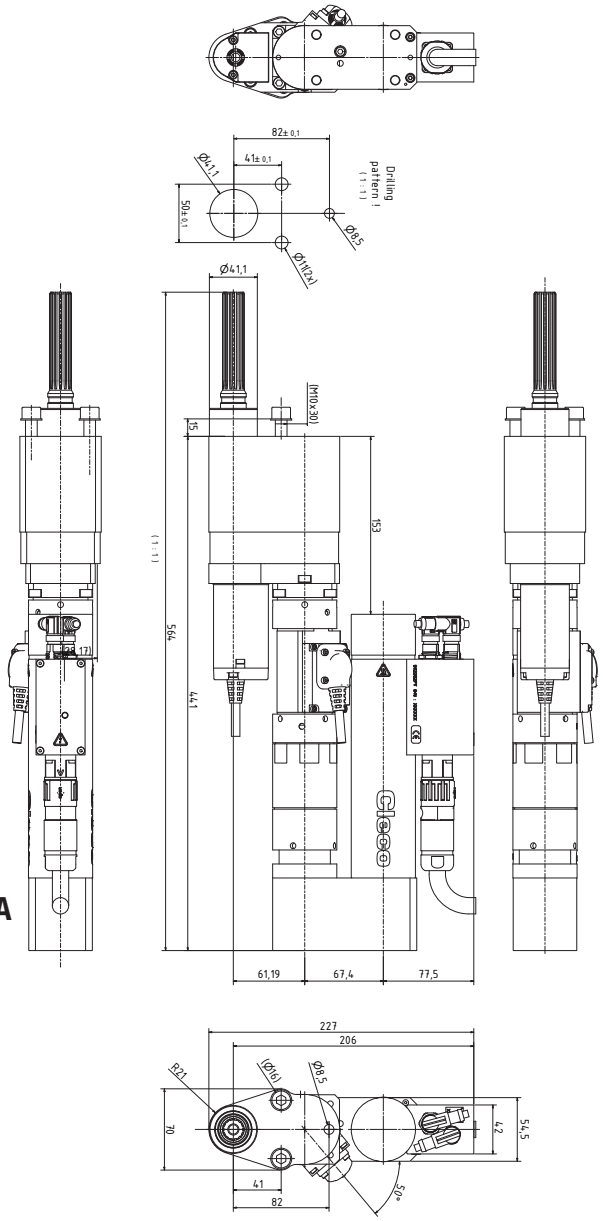

ESPECIFICACIONES

TIPO
2BDU-2B110A-2K1D-2VK1D

RANGO DEL TORQUE (Nm)
Min / Max: 11 - 110

RALENTÍ rpm
830

PUNTO FLOTANTE (mm)
50

ADAPTADOR FLOTANTE
910609

ADAPTADOR FLOTANTE CON BRIDA
S308438

PESO & DIMENSIONES

PESO	10.2 kg / 22.49 lb
LONGITUD	430 mm / 16.93 in
Side to Center	44 mm / 1.73 in
Country of Origin:	Germany

CE UKCA

Apex Tool Group, LLC
www.ClecoTools.com / www.ClecoTools.de

Cleco

Especificaciones del producto

2BDU110T1A-A

TRANSMISIÓN ANGULAR, ENGRANAJES REVERSIBLES, TRANSDUCTOR ÚNICO

MODELO: BD
TAMAÑO :2
11 - 110 Nm TORQUE

SISTEMAS DE MONTAJE DE DISEÑO ALTAMENTE PRODUCTIVO.

El sistema ofrece una confiabilidad y durabilidad inigualables para su línea de montaje

CARACTERÍSTICAS

Montaje del husillo

- Accesorios de transmisión: gama completa de configuraciones modulares
- Motores: nuevos, de alta precisión
- Transductor: nuevo, digital. Disponibles con unidades únicas o dobles
- Clase de protección: IP54

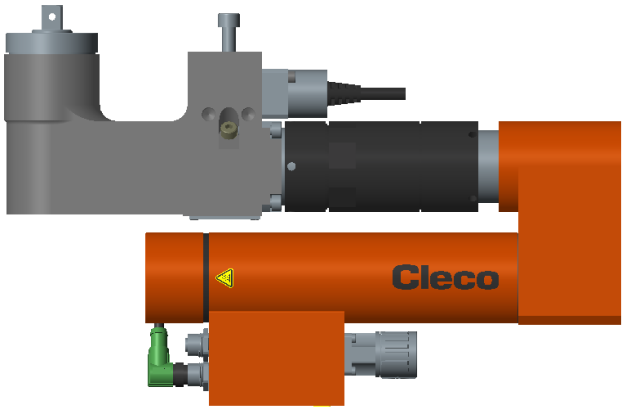

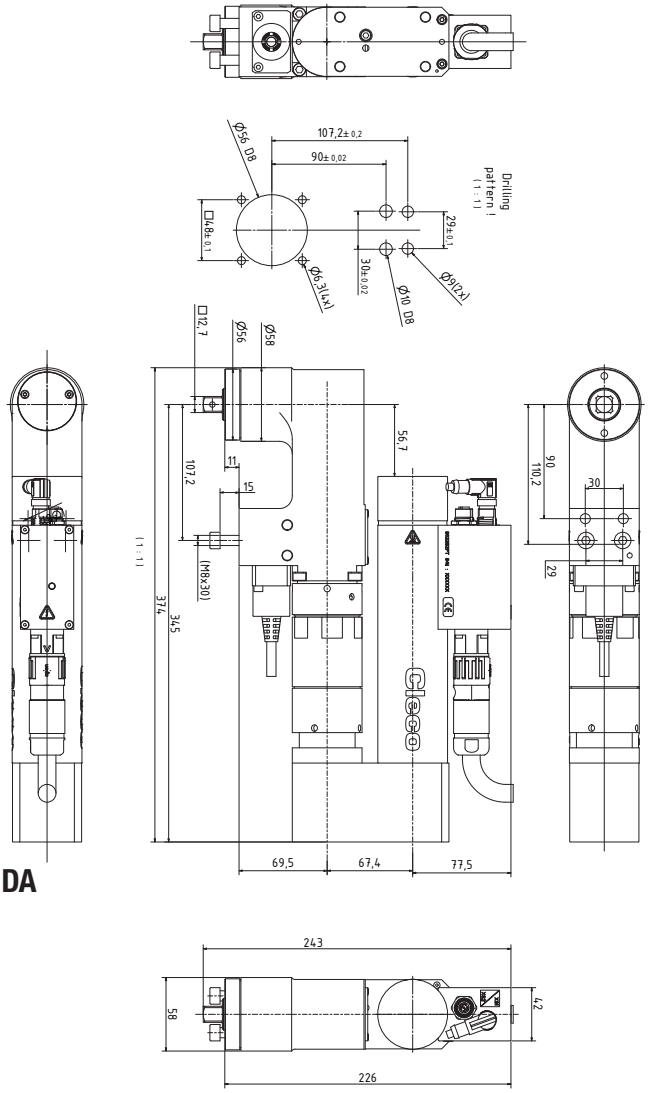

ESPECIFICACIONES

TIPO
2BDU-2B110A-2WK1D

RANGO DEL TORQUE (Nm)
Min / Max: 11 - 110

RALENTÍ rpm
837

PUNTO FLOTANTE (mm)
25

ADAPTADOR FLOTANTE
--

ADAPTADOR FLOTANTE CON BRIDA
929053

PESO & DIMENSIONES

PESO	8.6 kg / 18.96 lb
LONGITUD	335 mm / 13.19 in
Side to Center	59 mm / 2.32 in
Country of Origin:	Germany

CE UK CA

Apex Tool Group, LLC
www.ClecoTools.com / www.ClecoTools.de

Cleco

Especificaciones del producto

2BDU110T2A-A

TRANSMISIÓN ANGULAR, ENGRANAJES REVERSIBLES, TRANSDUCTOR DOBLE

MODELO: BD
TAMAÑO :2
11 - 110 Nm TORQUE

SISTEMAS DE MONTAJE DE DISEÑO ALTAMENTE PRODUCTIVO.

El sistema ofrece una confiabilidad y durabilidad inigualables para su línea de montaje

CARACTERÍSTICAS

Montaje del husillo

- Accesorios de transmisión: gama completa de configuraciones modulares
- Motores: nuevos, de alta precisión
- Transductor: nuevo, digital. Disponibles con unidades únicas o dobles
- Clase de protección: IP54

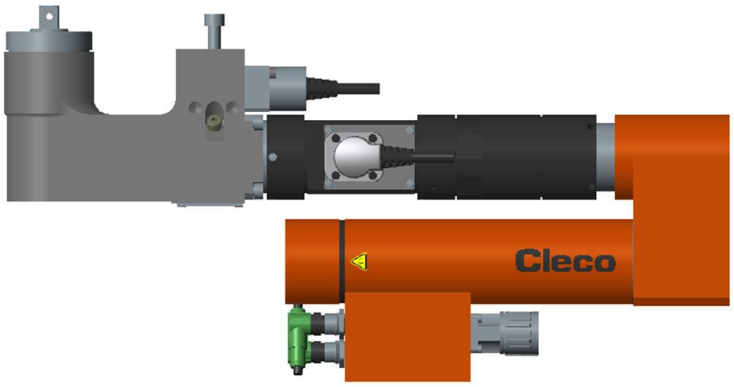

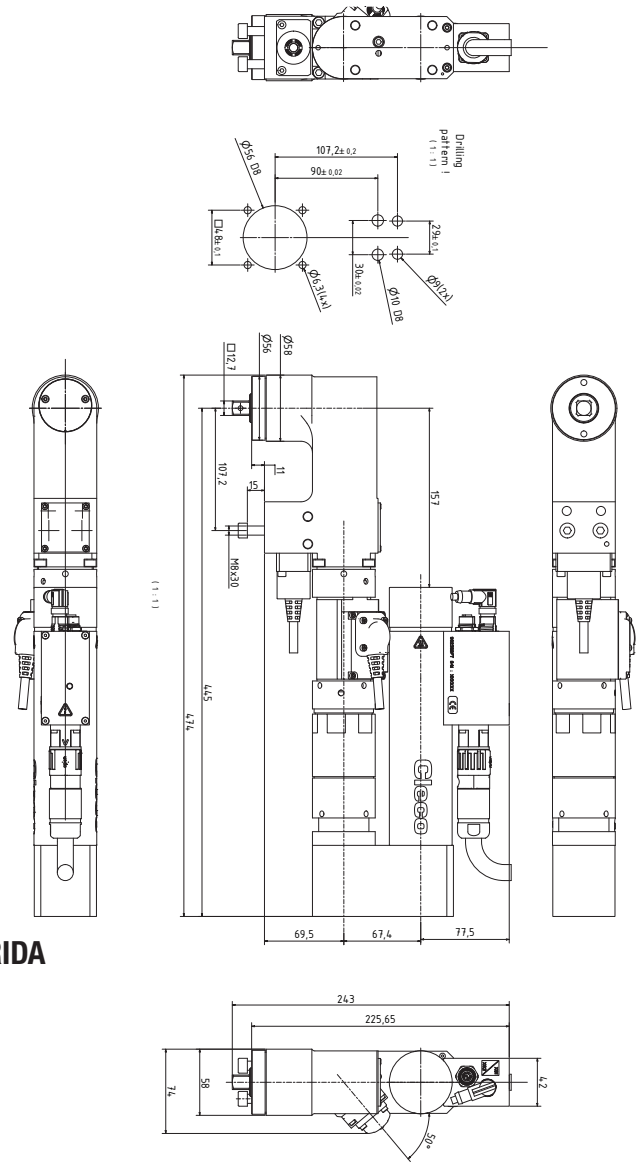

ESPECIFICACIONES

TIPO
2BDU-2B110A-2K1D-2WK1D

RANGO DEL TORQUE (Nm)
Min / Max: 11 - 110

RALENTÍ rpm
837

PUNTO FLOTANTE (mm)
25

ADAPTADOR FLOTANTE
--

ADAPTADOR FLOTANTE CON BRIDA
929053

PESO & DIMENSIONES

PESO	9.7 kg / 21.39 lb
LONGITUD	432 mm / 17.01 in
Side to Center	59 mm / 2.32 in
Country of Origin:	Germany

CE UK CA

Apex Tool Group, LLC
www.ClecoTools.com / www.ClecoTools.de

Cleco

Especificaciones del producto

SISTEMAS DE MONTAJE DE DISEÑO ALTAMENTE PRODUCTIVO.

El sistema ofrece una confiabilidad y durabilidad inigualables para su línea de montaje

2BD200T1S-A

TRANSMISIÓN RECTA, TRANSDUCTOR ÚNICO

MODELO: BD
TAMAÑO :2
20 - 200 Nm TORQUE

CARACTERÍSTICAS

Montaje del husillo

- Accesorios de transmisión: gama completa de configuraciones modulares
- Motores: nuevos, de alta precisión
- Transductor: nuevo, digital. Disponibles con unidades únicas o dobles
- Clase de protección: IP54

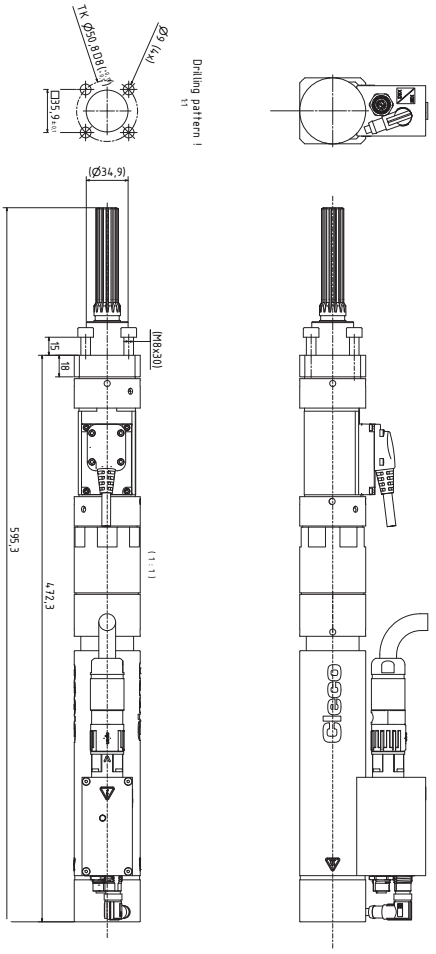

ESPECIFICACIONES

TIPO
2BD-2B200A-2K3D-2ZB

RANGO DEL TORQUE (Nm)
Min / Max: 20 - 200

RALENTÍ rpm
501

PUNTO FLOTANTE (mm)
50

ADAPTADOR FLOTANTE
910609

ADAPTADOR FLOTANTE CON BRIDA
S308435

PESO & DIMENSIONES

PESO	6.5 kg / 14.33 lb
LONGITUD	481 mm / 18.94 in
Side to Center	56 mm / 2.20 in
Country of Origin:	Germany

CE UK CA

Apex Tool Group, LLC
www.ClecoTools.com / www.ClecoTools.de

Cleco

Especificaciones del producto

SISTEMAS DE MONTAJE DE DISEÑO ALTAMENTE PRODUCTIVO.

El sistema ofrece una confiabilidad y durabilidad inigualables para su línea de montaje

2BD200T2S-A

TRANSMISIÓN RECTA, TRANSDUCTOR DOBLE

MODELO: BD
TAMAÑO :2
20 - 200 Nm TORQUE

CARACTERÍSTICAS

Montaje del husillo

- Accesorios de transmisión: gama completa de configuraciones modulares
- Motores: nuevos, de alta precisión
- Transductor: nuevo, digital. Disponibles con unidades únicas o dobles
- Clase de protección: IP54

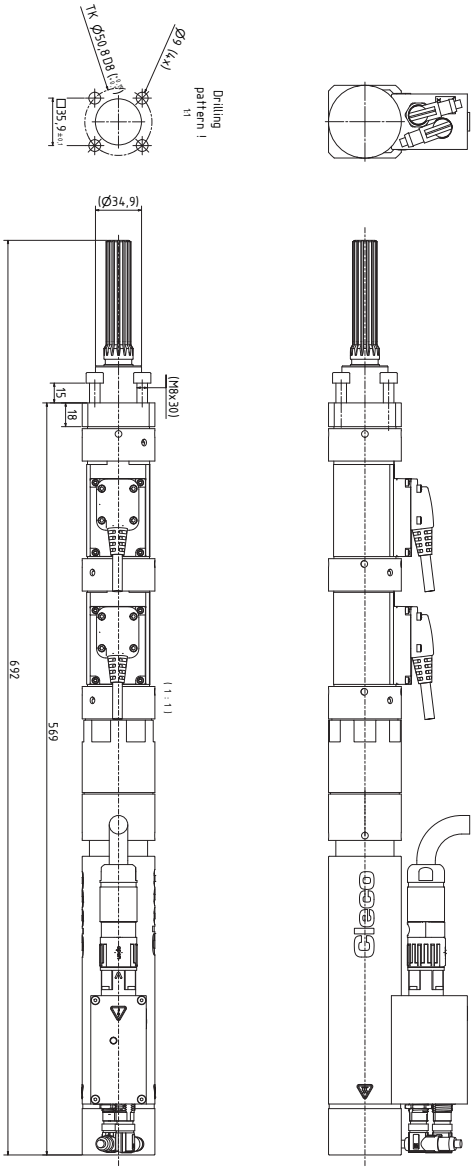

ESPECIFICACIONES

TIPO
2BD-2B200A-2/2K3D-2ZB

RANGO DEL TORQUE (Nm)
Min / Max: 20 - 200

RALENTÍ rpm
501

PUNTO FLOTANTE (mm)
50

ADAPTADOR FLOTANTE
910609

ADAPTADOR FLOTANTE CON BRIDA
S308435

PESO & DIMENSIONES

PESO	7.6 kg / 16.76 lb
LONGITUD	578 mm / 22.76 in
Side to Center	56 mm / 2.20 in
Country of Origin:	Germany

CE UK CA

Apex Tool Group, LLC
www.ClecoTools.com / www.ClecoTools.de

Cleco

Especificaciones del producto

2BD200T1O-A

TRANSMISIÓN CON OFFSET, TRANSDUCTOR ÚNICO

MODELO: BD
TAMAÑO :2
20 - 200 Nm TORQUE

SISTEMAS DE MONTAJE DE DISEÑO ALTAMENTE PRODUCTIVO.

El sistema ofrece una confiabilidad y durabilidad inigualables para su línea de montaje

CARACTERÍSTICAS

Montaje del husillo

- Accesorios de transmisión: gama completa de configuraciones modulares
- Motores: nuevos, de alta precisión
- Transductor: nuevo, digital. Disponibles con unidades únicas o dobles
- Clase de protección: IP54

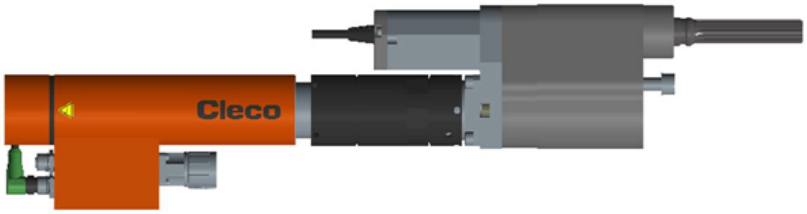

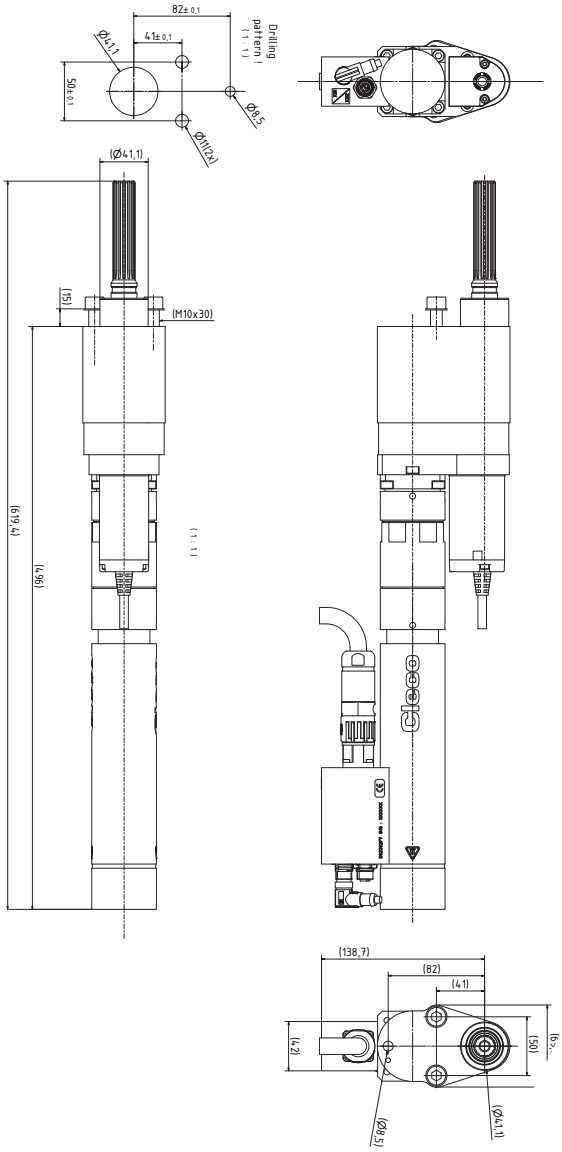

ESPECIFICACIONES

TIPO
2BD-2B200A-2VK3D

RANGO DEL TORQUE (Nm)
Min / Max: 20 - 200

RALENTÍ rpm
468

PUNTO FLOTANTE (mm)
50

ADAPTADOR FLOTANTE
910609

ADAPTADOR FLOTANTE CON BRIDA
S308438

PESO & DIMENSIONES

PESO	8.1 kg / 17.86 lb
LONGITUD	504 mm / 19.84 in
Side to Center	44 mm / 1.73 in
Country of Origin:	Germany

CE UK CA

Apex Tool Group, LLC
www.ClecoTools.com / www.ClecoTools.de

Cleco

Especificaciones del producto

2BD200T2O-A

TRANSMISIÓN CON OFFSET, TRANSDUCTOR DOBLE

MODELO: BD
TAMAÑO :2
20 - 200 Nm TORQUE

SISTEMAS DE MONTAJE DE DISEÑO ALTAMENTE PRODUCTIVO.

El sistema ofrece una confiabilidad y durabilidad inigualables para su línea de montaje

CARACTERÍSTICAS

Montaje del husillo

- Accesorios de transmisión: gama completa de configuraciones modulares
- Motores: nuevos, de alta precisión
- Transductor: nuevo, digital. Disponibles con unidades únicas o dobles
- Clase de protección: IP54

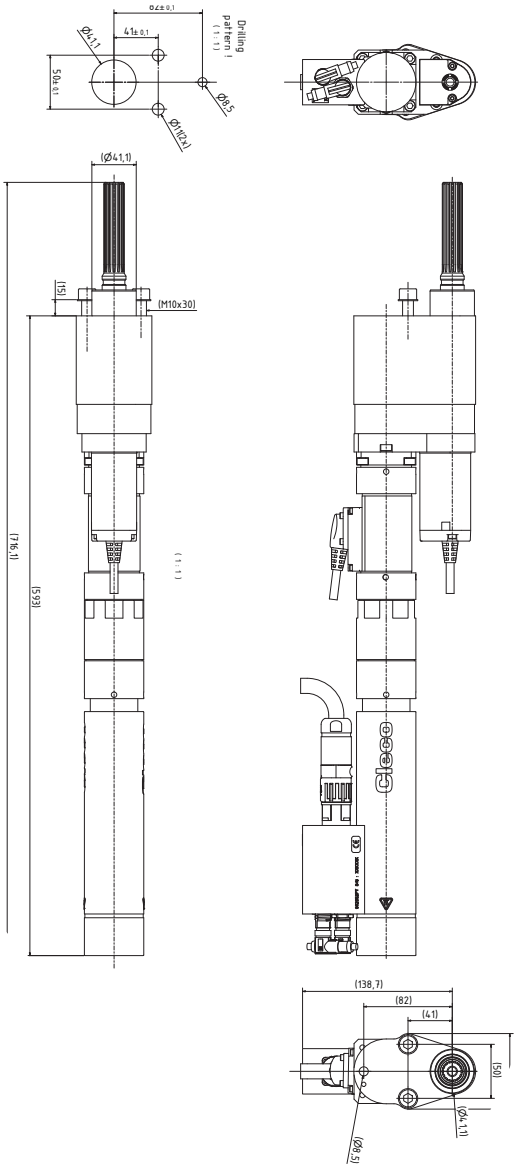

ESPECIFICACIONES

TIPO
2BD-2B200A-2K3D-2VK3D

RANGO DEL TORQUE (Nm)
Min / Max: 20 - 200

RALENTÍ rpm
468

PUNTO FLOTANTE (mm)
50

ADAPTADOR FLOTANTE
910609

ADAPTADOR FLOTANTE CON BRIDA
S308438

PESO & DIMENSIONES

PESO	9.2 kg / 20.29 lb
LONGITUD	601 mm / 23.66 in
Side to Center	44 mm / 1.73 in
Country of Origin:	Germany

CE UK CA

Apex Tool Group, LLC
www.ClecoTools.com / www.ClecoTools.de

Cleco

Especificaciones del producto

2BD200T1A-A

TRANSMISIÓN ANGULAR, TRANSDUCTOR ÚNICO

MODELO: BD
TAMAÑO :2
20 - 200 Nm TORQUE

SISTEMAS DE MONTAJE DE DISEÑO ALTAMENTE PRODUCTIVO.

El sistema ofrece una confiabilidad y durabilidad inigualables para su línea de montaje

CARACTERÍSTICAS

Montaje del husillo

- Accesorios de transmisión: gama completa de configuraciones modulares
- Motores: nuevos, de alta precisión
- Transductor: nuevo, digital. Disponibles con unidades únicas o dobles
- Clase de protección: IP54

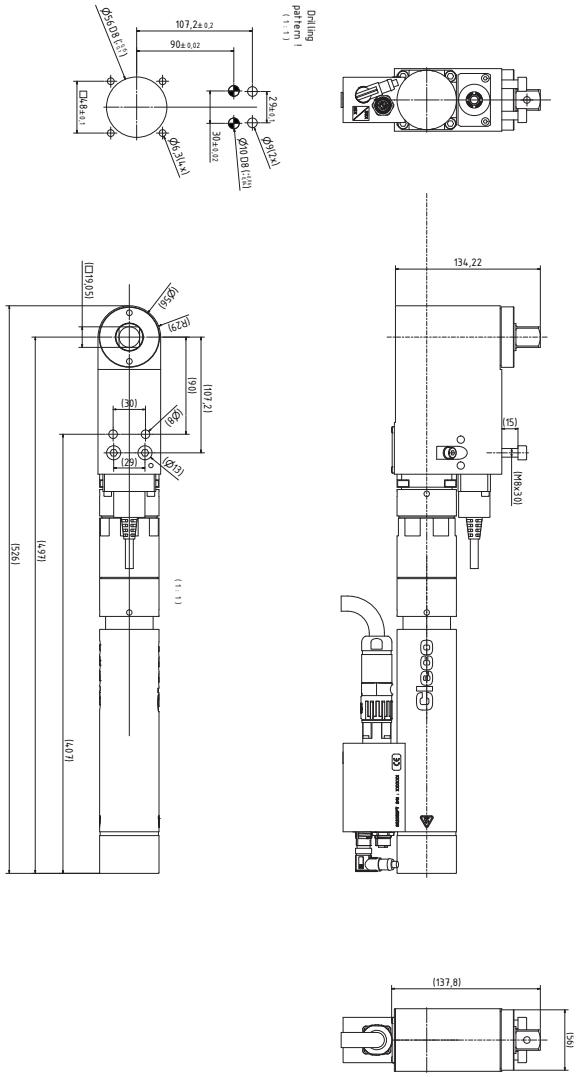

ESPECIFICACIONES

TIPO
2BD-2B200A-2WK3D

RANGO DEL TORQUE (Nm)
Min / Max: 20 - 200

RALENTÍ rpm
472

PUNTO FLOTANTE (mm)
25

ADAPTADOR FLOTANTE
--

ADAPTADOR FLOTANTE CON BRIDA
929053

PESO & DIMENSIONES

PESO	7.6 kg / 16.76 lb
LONGITUD	505 mm / 19.88 in
Side to Center	59 mm / 2.32 in
Country of Origin:	Germany

CE UKCA

Apex Tool Group, LLC
www.ClecoTools.com / www.ClecoTools.de

Cleco

Especificaciones del producto

2BD200T2A-A

TRANSMISIÓN ANGULAR, TRANSDUCTOR DOBLE

MODELO: BD
TAMAÑO :2
20 - 200 Nm TORQUE

SISTEMAS DE MONTAJE DE DISEÑO ALTAMENTE PRODUCTIVO.

El sistema ofrece una confiabilidad y durabilidad inigualables para su línea de montaje

CARACTERÍSTICAS

Montaje del husillo

- Accesorios de transmisión: gama completa de configuraciones modulares
- Motores: nuevos, de alta precisión
- Transductor: nuevo, digital. Disponibles con unidades únicas o dobles
- Clase de protección: IP54

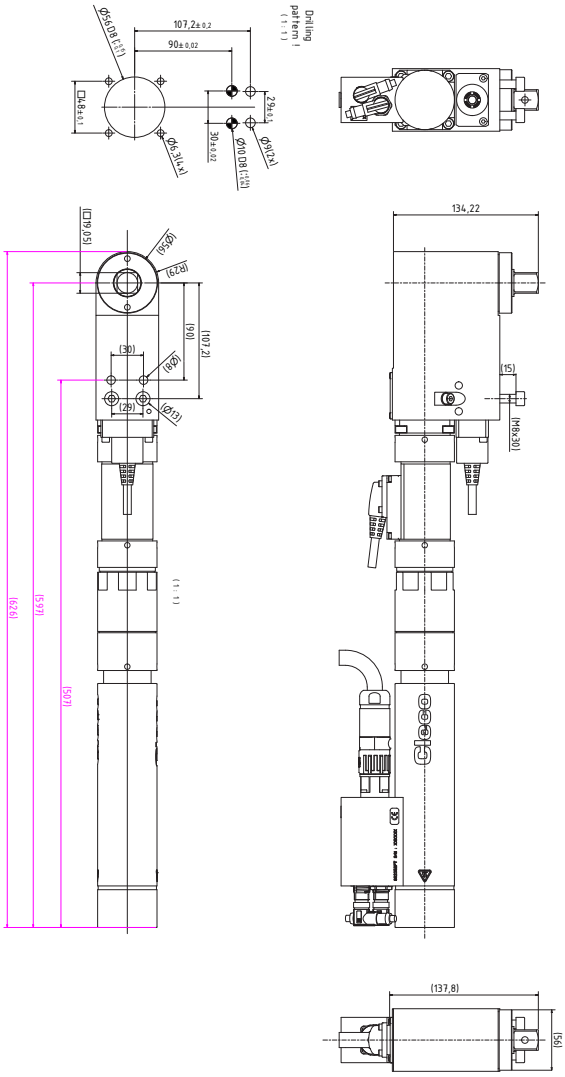

ESPECIFICACIONES

TIPO
2BD-2B200A-2K3D-2WK3D

RANGO DEL TORQUE (Nm)
Min / Max: 20 - 200

RALENTÍ rpm
472

PUNTO FLOTANTE (mm)
25

ADAPTADOR FLOTANTE
--

ADAPTADOR FLOTANTE CON BRIDA
929053

PESO & DIMENSIONES

PESO	8.7 kg / 19.18 lb
LONGITUD	602 mm / 23.70 in
Side to Center	59 mm / 2.32 in
Country of Origin:	Germany

CE UK CA

Apex Tool Group, LLC
www.ClecoTools.com / www.ClecoTools.de

Cleco

Especificaciones del producto

2BDU200T1S-A

TRANSMISIÓN RECTA, ENGRANAJES REVERSIBLES, TRANSDUCTOR ÚNICO

MODELO: BD
TAMAÑO :2
20 - 200 Nm TORQUE

SISTEMAS DE MONTAJE DE DISEÑO ALTAMENTE PRODUCTIVO.

El sistema ofrece una confiabilidad y durabilidad inigualables para su línea de montaje

CARACTERÍSTICAS

Montaje del husillo

- Accesorios de transmisión: gama completa de configuraciones modulares
- Motores: nuevos, de alta precisión
- Transductor: nuevo, digital. Disponibles con unidades únicas o dobles
- Clase de protección: IP54

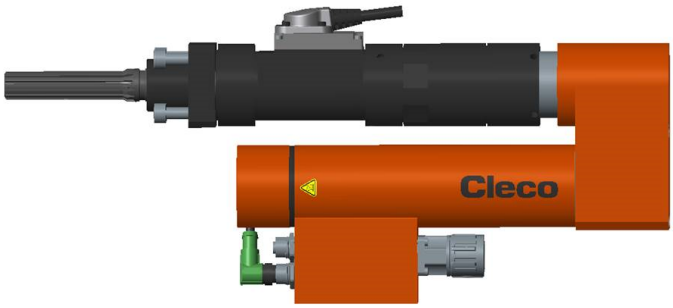

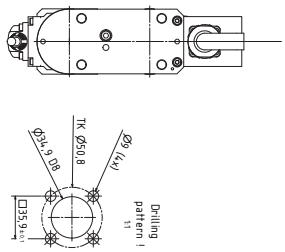

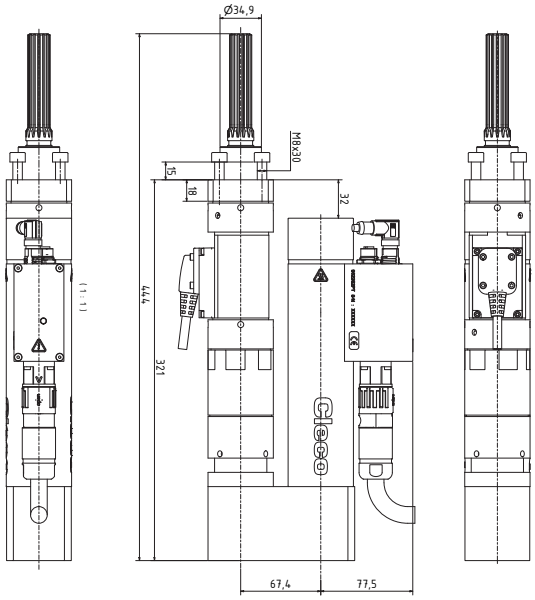

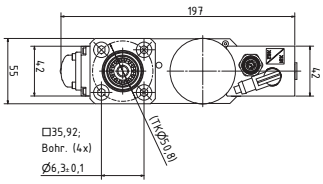

ESPECIFICACIONES

TIPO
2BDU-2B200A-2K3D-2ZB

RANGO DEL TORQUE (Nm)
Min / Max: 20 - 200

RALENTÍ rpm
501

PUNTO FLOTANTE (mm)
50

ADAPTADOR FLOTANTE
910609

ADAPTADOR FLOTANTE CON BRIDA

S308435

PESO & DIMENSIONES

PESO	7.5 kg / 16.54 lb
LONGITUD	310 mm / 12.20 in
Side to Center	56 mm / 2.20 in
Country of Origin:	Germany

CE UKCA

Apex Tool Group, LLC
www.ClecoTools.com / www.ClecoTools.de

Cleco

Especificaciones del producto

2BDU200T2S-A

TRANSMISIÓN RECTA, ENGRANAJES REVERSIBLES, TRANSDUCTOR DOBLE

MODELO: BD
TAMAÑO :2
20 - 200 Nm TORQUE

SISTEMAS DE MONTAJE DE DISEÑO ALTAMENTE PRODUCTIVO.

El sistema ofrece una confiabilidad y durabilidad inigualables para su línea de montaje

CARACTERÍSTICAS

Montaje del husillo

- Accesorios de transmisión: gama completa de configuraciones modulares
- Motores: nuevos, de alta precisión
- Transductor: nuevo, digital. Disponibles con unidades únicas o dobles
- Clase de protección: IP54

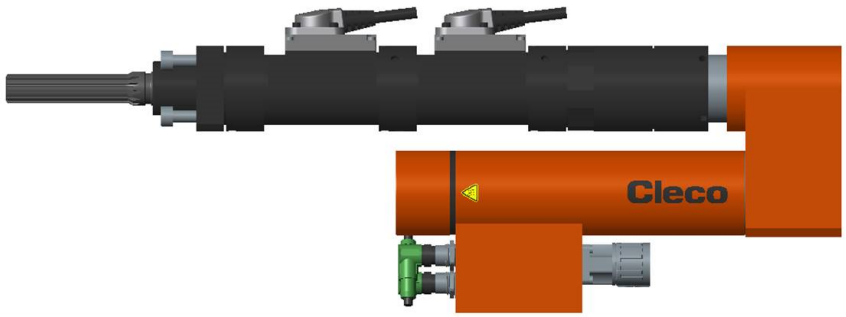

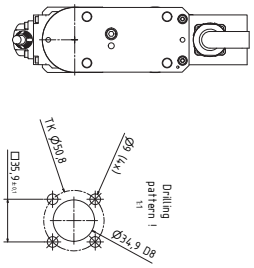

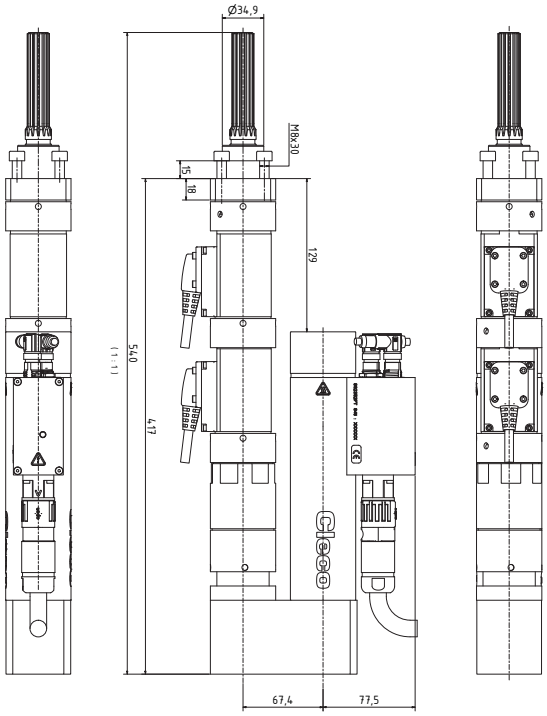

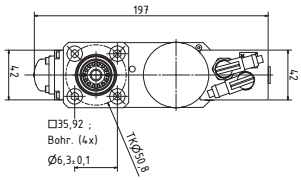

ESPECIFICACIONES

TIPO
2BDU-2B200A-2/2K3D-2ZB

RANGO DEL TORQUE (Nm)
Min / Max: 20 - 200

RALENTÍ rpm
501

PUNTO FLOTANTE (mm)
50

ADAPTADOR FLOTANTE
910609

ADAPTADOR FLOTANTE CON BRIDA
S308435

PESO & DIMENSIONES

PESO	8.6 kg / 18.96 lb
LONGITUD	407 mm / 16.02 in
Side to Center	56 mm / 2.20 in
Country of Origin:	Germany

CE UK CA

Apex Tool Group, LLC
www.ClecoTools.com / www.ClecoTools.de

Cleco

Especificaciones del producto

2BDU200T1O-A

TRANSMISIÓN CON OFFSET, ENGRANAJES REVERSIBLES, TRANSDUCTOR ÚNICO

MODELO: BD
TAMAÑO :2
20 - 200 Nm TORQUE

SISTEMAS DE MONTAJE DE DISEÑO ALTAMENTE PRODUCTIVO.

El sistema ofrece una confiabilidad y durabilidad inigualables para su línea de montaje

CARACTERÍSTICAS

Montaje del husillo

- Accesorios de transmisión: gama completa de configuraciones modulares
- Motores: nuevos, de alta precisión
- Transductor: nuevo, digital. Disponibles con unidades únicas o dobles
- Clase de protección: IP54

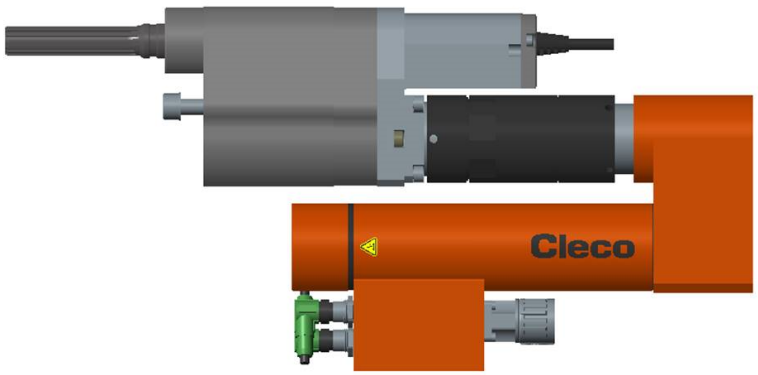

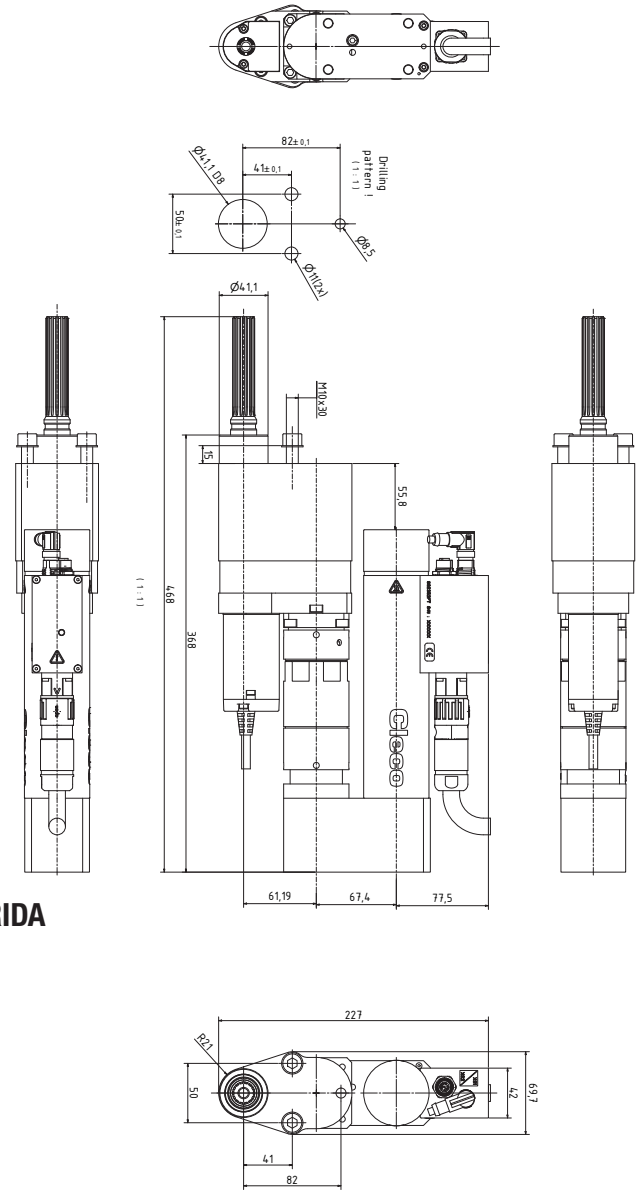

ESPECIFICACIONES

TIPO
2BDU-2B200A-2VK3D

RANGO DEL TORQUE (Nm)
Min / Max: 20 - 200

RALENTÍ rpm
468

PUNTO FLOTANTE (mm)
50

ADAPTADOR FLOTANTE
910609

ADAPTADOR FLOTANTE CON BRIDA
S308438

PESO & DIMENSIONES

PESO	9.1 kg / 20.07 lb
LONGITUD	333 mm / 13.11 in
Side to Center	44 mm / 1.73 in
Country of Origin:	Germany

CE UK CA

Apex Tool Group, LLC
www.ClecoTools.com / www.ClecoTools.de

Cleco

Especificaciones del producto

2BDU200T2O-A

TRANSMISIÓN CON OFFSET, ENGRANAJES REVERSIBLES, TRANSDUCTOR DOBLE

MODELO: BD
TAMAÑO :2
20 - 200 Nm TORQUE

SISTEMAS DE MONTAJE DE DISEÑO ALTAMENTE PRODUCTIVO.

El sistema ofrece una confiabilidad y durabilidad inigualables para su línea de montaje

CARACTERÍSTICAS

Montaje del husillo

- Accesorios de transmisión: gama completa de configuraciones modulares
- Motores: nuevos, de alta precisión
- Transductor: nuevo, digital. Disponibles con unidades únicas o dobles
- Clase de protección: IP54

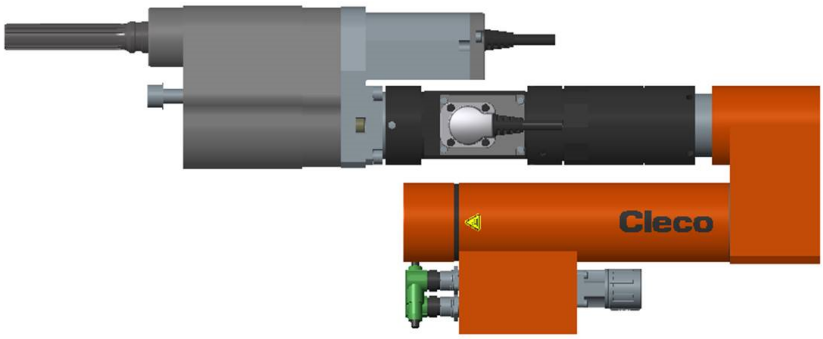

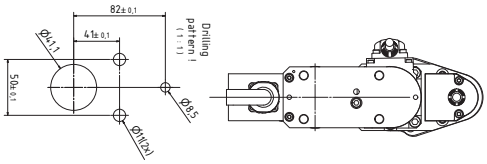

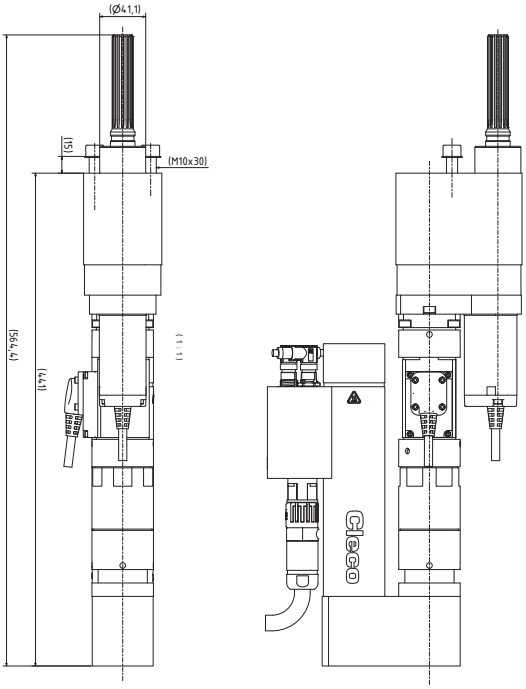

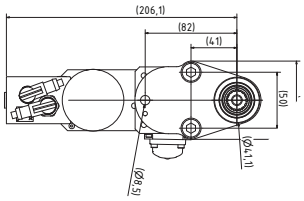

ESPECIFICACIONES

TIPO
2BDU-2B200A-2K3D-2VK3D

RANGO DEL TORQUE (Nm)
Min / Max: 20 - 200

RALENTÍ rpm
468

PUNTO FLOTANTE (mm)
50

ADAPTADOR FLOTANTE
910609

ADAPTADOR FLOTANTE CON BRIDA
S308438

PESO & DIMENSIONES

PESO	10.2 kg / 22.49 lb
LONGITUD	430 mm / 16.93 in
Side to Center	44 mm / 1.73 in
Country of Origin:	Germany

CE UK CA

Apex Tool Group, LLC
www.ClecoTools.com / www.ClecoTools.de

Cleco

Especificaciones del producto

2BDU200T1A-A

TRANSMISIÓN ANGULAR, ENGRANAJES REVERSIBLES, TRANSDUCTOR ÚNICO

MODELO: BD
TAMAÑO :2
20 - 200 Nm TORQUE

SISTEMAS DE MONTAJE DE DISEÑO ALTAMENTE PRODUCTIVO.

El sistema ofrece una confiabilidad y durabilidad inigualables para su línea de montaje

CARACTERÍSTICAS

Montaje del husillo

- Accesorios de transmisión: gama completa de configuraciones modulares
- Motores: nuevos, de alta precisión
- Transductor: nuevo, digital. Disponibles con unidades únicas o dobles
- Clase de protección: IP54

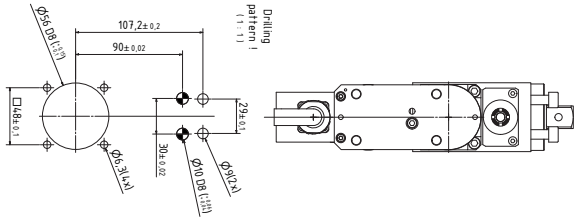

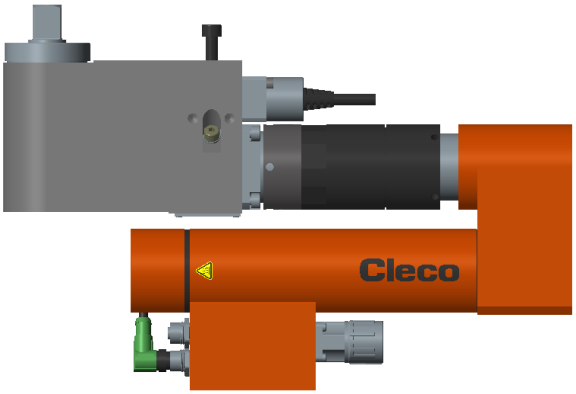

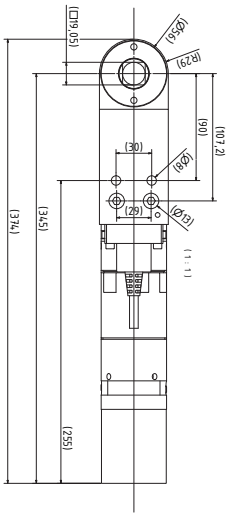

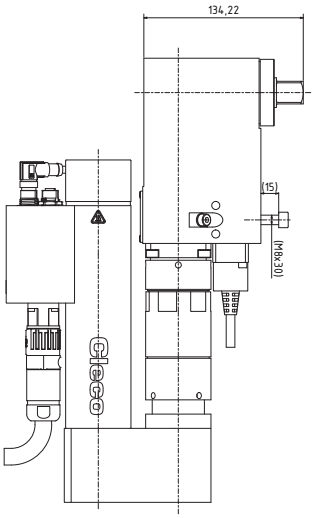

ESPECIFICACIONES

TIPO
2BDU-2B200A-2WK3D

RANGO DEL TORQUE (Nm)
Min / Max: 20 - 200

RALENTÍ rpm
472

PUNTO FLOTANTE (mm)
25

ADAPTADOR FLOTANTE
--

ADAPTADOR FLOTANTE CON BRIDA
929053

PESO & DIMENSIONES

PESO	8.6 kg / 18.96 lb
LONGITUD	335 mm / 13.19 in
Side to Center	59 mm / 2.32 in
Country of Origin:	Germany

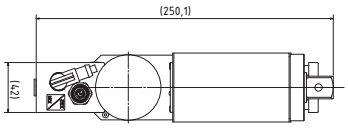

CE UK CA

Apex Tool Group, LLC
www.ClecoTools.com / www.ClecoTools.de

Cleco

Especificaciones del producto

2BDU200T2A-A

ANGLE ATTACHMENT, REVERSIBLE GEARS, TWIN TRANSDUCER

MODELO: BD
TAMAÑO :2
20 - 200 Nm TORQUE

SISTEMAS DE MONTAJE DE DISEÑO ALTAMENTE PRODUCTIVO.

El sistema ofrece una confiabilidad y durabilidad inigualables para su línea de montaje

CARACTERÍSTICAS

Montaje del husillo

- Accesorios de transmisión: gama completa de configuraciones modulares
- Motores: nuevos, de alta precisión
- Transductor: nuevo, digital. Disponibles con unidades únicas o dobles
- Clase de protección: IP54

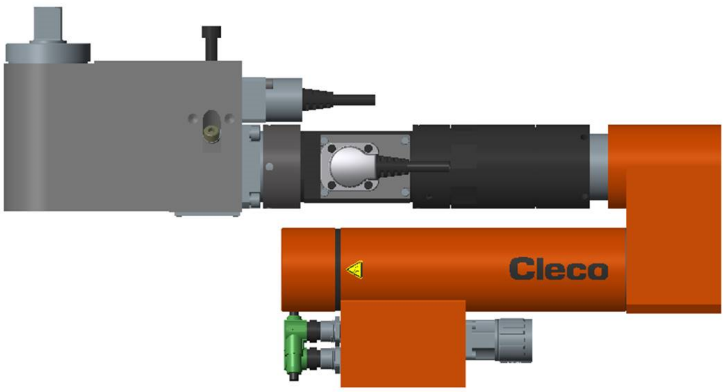

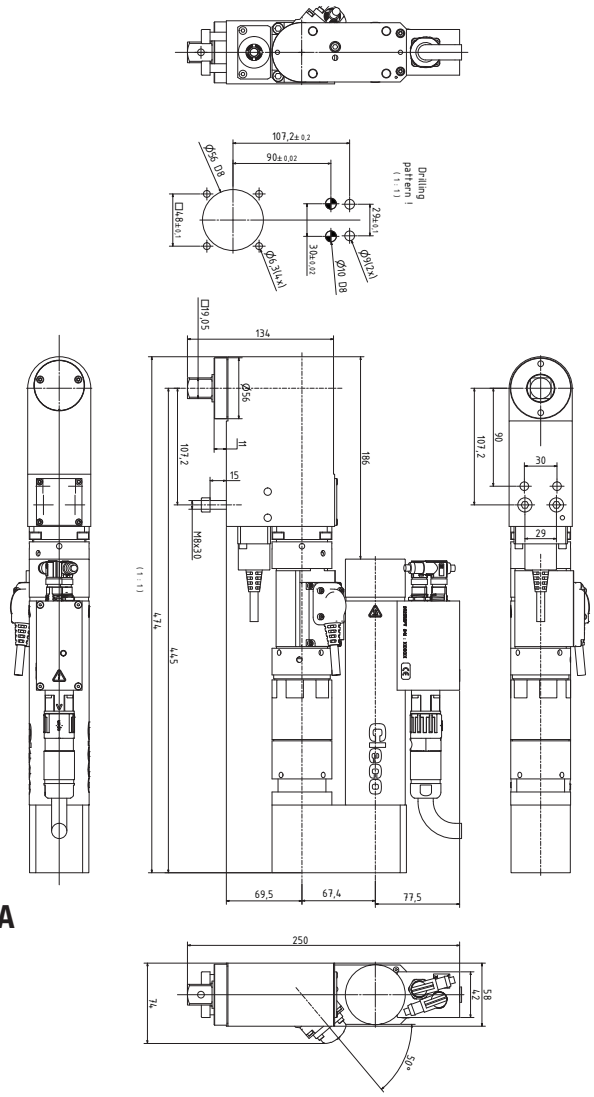

ESPECIFICACIONES

TIPO
2BDU-2B200A-2K3D-2WK3D

RANGO DEL TORQUE (Nm)
Min / Max: 20 - 200

RALENTÍ rpm
472

PUNTO FLOTANTE (mm)
25

ADAPTADOR FLOTANTE
--

ADAPTADOR FLOTANTE CON BRIDA
929053

PESO & DIMENSIONES

PESO	9.7 kg / 21.39 lb
LONGITUD	432 mm / 17.01 in
Side to Center	59 mm / 2.32 in
Country of Origin:	Germany

CE UK CA

Apex Tool Group, LLC
www.ClecoTools.com / www.ClecoTools.de